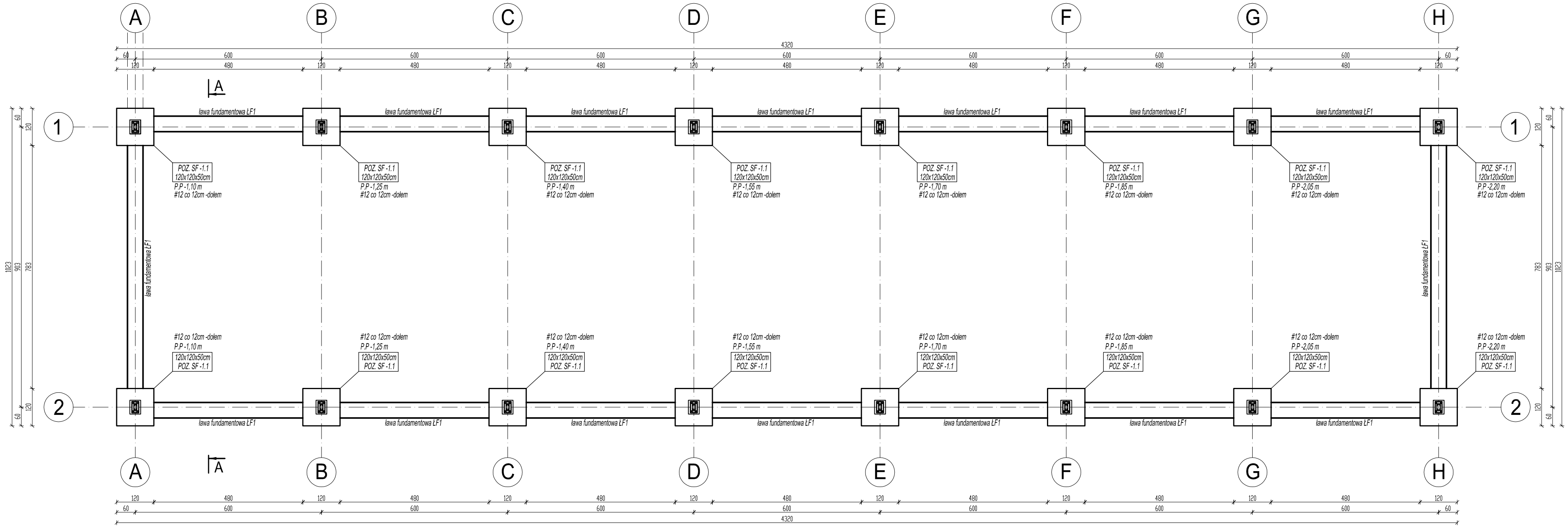

ŁAWA FUNDAMENTOWA - ILOŚĆ BETONU

Nr	SZEROKOŚĆ [mm]	DŁUGOŚĆ [mm]	WYSOKOŚĆ [mm]	OBJ. JEDN. [m3]
ŁF1	500	4800	400	0,96
			sztuk:	14
			RAZEM:	13,44 m3

ŁAWA FUNDAMENTOWA - ILOŚĆ BETONU

Nr	SZEROKOŚĆ [mm]	DŁUGOŚĆ [mm]	WYSOKOŚĆ [mm]	OBJ. JEDN. [m3]
ŁF1	500	7830	400	1,566
			sztuk:	2
			RAZEM:	3,132 m3

STOPA FUNDAMENTOWA - ZESTAWIENIE STALI - 1 szt.

Nr PRĘTA	ŚREDNICA [mm]	DŁUGOŚĆ [mm]	ILOŚĆ [szt.]	MASA JEDN. [kg]	MASA ŁĄCZNA [kg]
1	Ø12	4800	56	4,27	239,23
2	Ø12	7830	8	6,97	55,76
3	Ø6	1300	276	0,286	78,94
				RAZEM:	373,93 kg

ŁF1 – ŁAWA FUNDAMENTOWA ZEWNĘTRZNA
SZEROKOŚĆ 50 cm

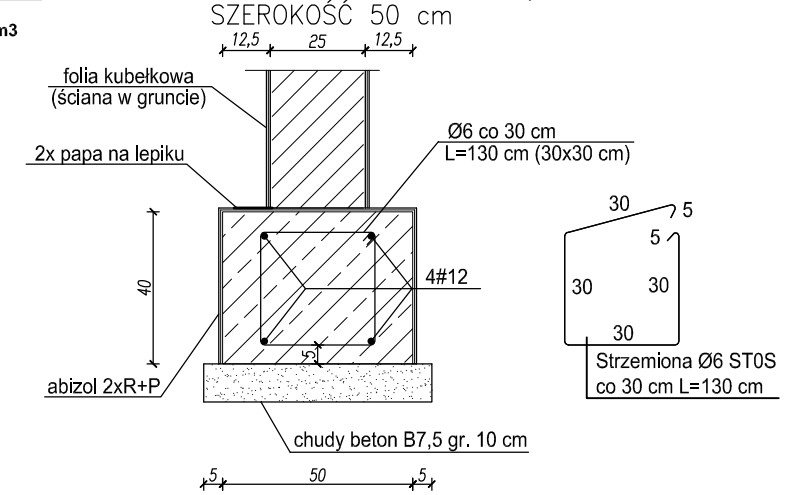

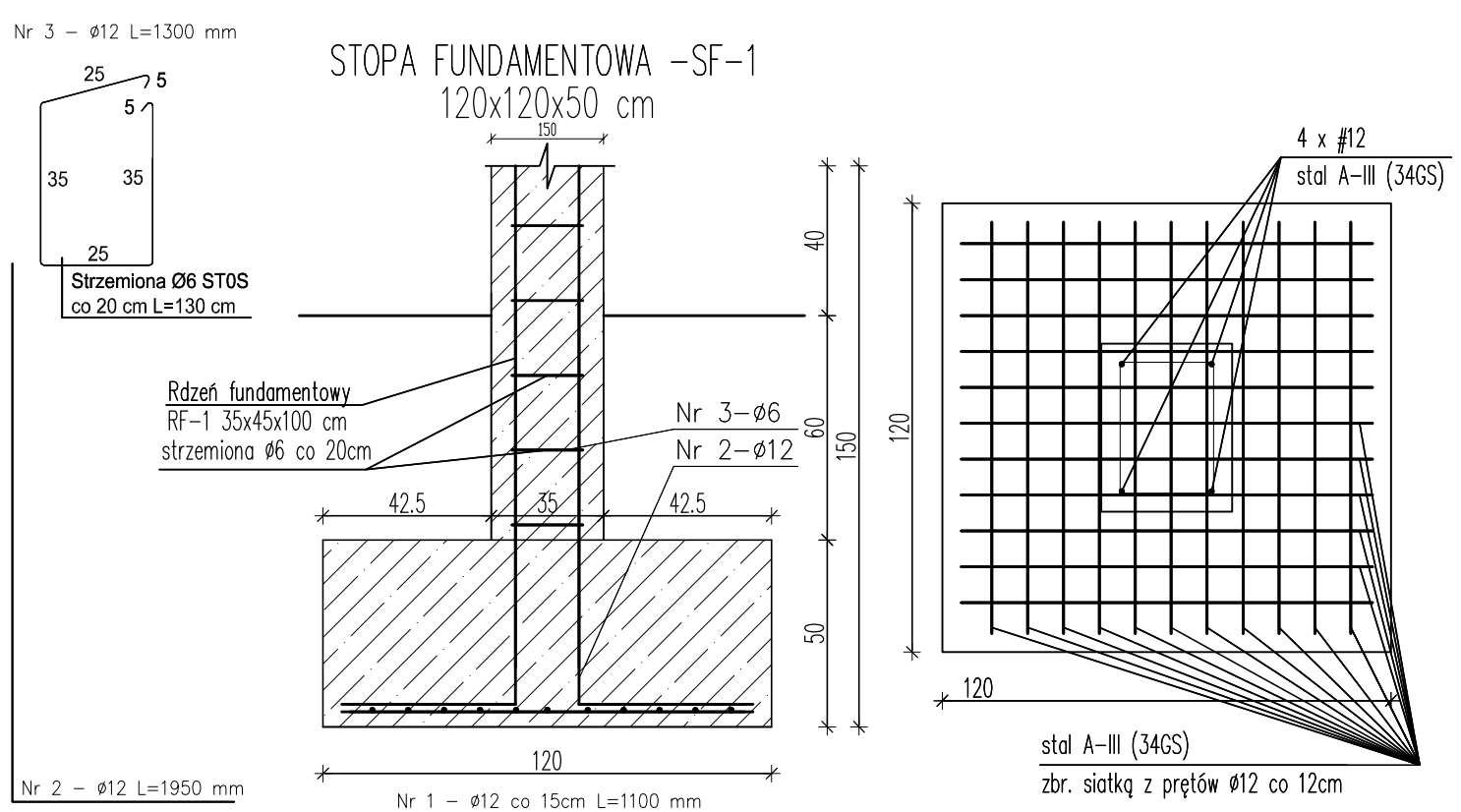

STOPA FUNDAMENTOWA - ZESTAWIENIE STALI - 1 szt.

Nr PRĘTA	ŚREDNICA [mm]	DŁUGOŚĆ [mm]	ILOŚĆ [szt.]	MASA JEDN. [kg]	MASA ŁĄCZNA [kg]
1	Ø12	1100	22	0,98	21,56
2	Ø12	1950	4	1,74	6,96
3	Ø6	1300	7	0,286	2,0
				RAZEM:	30,52 kg
				sztuk:	18
				RAZEM:	549,36 kg

STOPA FUNDAMENTOWA - ILOŚĆ BETONU

Nr	SZEROKOŚĆ [mm]	DŁUGOŚĆ [mm]	WYSOKOŚĆ [mm]	OBJ. JEDN. [m3]
SF1	1200	1200	500	0,72
			sztuk:	18
			RAZEM:	12,96 m3

UWAGI:
1. Beton B20, W8 F100
2. Stal zbr. AIII, stal montażowa AI

BUDYNEK GOSPODARCZY

INWESTOR	Gmina Żarnów, zam. ul. Opoczyńska 5, 26-330 Żarnów		SKALA
ADRES, NR DZIAŁKI	msc. Żarnów, dz. nr ewid. - 1622-, obr. Żarnów, gm. Żarnów		1:100
PROJEKTANT	NAZWISKO mgr inż. arch. Ryszard Dąbrowski	NR UPRAWNIEŃ, SPECJALNOŚĆ 36/KI/75	PODPIS
DATA Maj 2018	TYTUŁ RYSUNKU RZUT FUNDAMENTÓW		NR RYS. 1